LUMINAIRE
RICHELIEU 2 ROND.

Répond aux exigences de l'arrêté du 27 décembre 2018 relatif à la prévention, à la réduction et à la limitation des nuisances lumineuses.

CHRYSALIS

MATÉRIAUX ET FINITIONS

- Luminaire comportant un bras de fixation en aluminium extrudé Compatible pour mât top 60
- Corps du luminaire en fonderie injectée.
- Vasque verre serigraphié IK08
- Thermoloquage RAL au choix, option bord de mer sur demande. Possibilité de différencier la teinte du bloc optique et du support.

EQUIPEMENT

- **BLOC OPTIQUE IP66 :**

- Luminaire Classe II
- Equipement de 1 ou 2 PCB (de 16 leds ou 32 leds, ou équivalent)
- Lentilles en PMMA
- Optiques : Routier bis (RB), Semi routier (SR), Urbain2 (U2), Piste cyclable (PCY), Passage piéton, Architecturales.
- Tableau des flux et rendement identique au luminaire Lolita, disponible sur demande
- Durée de vie L90B10 100000h
- ULR < 1%, ULR < 4% (in situ), code CIE flux 3 > 95%
- Température de couleurs : 3000K en standard. 2700, 2200 et 1800K en option.
- Cohabitation de 2 tonalités de blancs ou d'une tonalité et d'une couleur pour la préservation d'une faune particulière possible sur demande
- Précablage métrage standard en fonction du nombre de PCB

- **APPAREILLAGE DÉPORTÉ EN PIED DE MÂT :**

- Etanchéité IP66
- Driver programmable, Driver programmable DALI. Driver D4i en option Volumétries compatibles mât existant Ø90 mm *(à communiquer à la commande).*
- Immunité aux surtensions : Jusqu'à 10kV (selon IEC 61010)
- Driver(s) spécifique(s) pour solution sources mixtes sur projet

- **OPTIONS :**

- Prise antenne zhaga sur demande
- Varistance sur demande

- **Tous nos composants sont certifiés ENEC**
- **Garanties selon CGV (disponible sur Chrysaliseclairage.com)**

FIXATIONS

- **STANDARDS :**

- Embout recouvrant pour mât top 60mm

DIMENSIONS

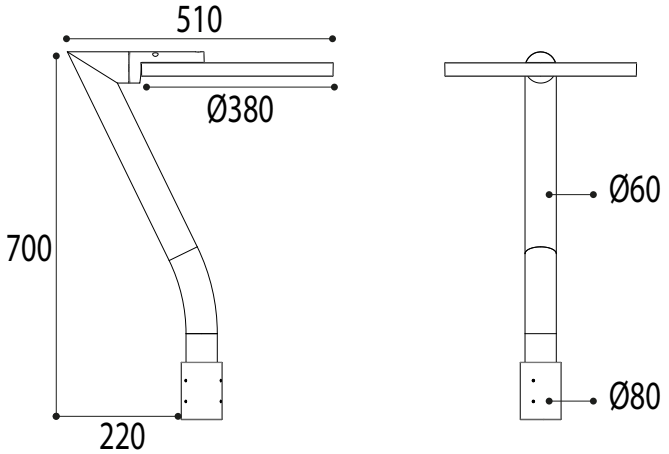

168 rue de la fonderie • Zone de Pompey Industries 54670 Custines • France • Tél. +33 (0)3 83 49 63 63 • e-mail : contact@chrysaliseclairage.com • www.chrysaliseclairage.com
Chrysalis se réserve le droit de faire évoluer ses modèles.