LUMINAIRE

D'ARTAGNAN ROND. VERSION 3 BRAS

Répond aux exigences de l'arrêté du 27 décembre 2018 relatif à la prévention, à la réduction et à la limitation des nuisances lumineuses.

CHRYSALIS

MATÉRIAUX ET FINITIONS

• Luminaire comportant trois bras en fonderie d'aluminium compatible pour mât top 60
• Corps du luminaire en fonderie injectée.
• Vasque verre serigraphié IK08
• Thermolaquage RAL standard au choix (RAL Métallisés, Corten, Or, Argent… en plus value), Option bord de mer sur demande Possibilité de différencier la teinte du bloc optique et du support.

EQUIPEMENT

• BLOC OPTIQUE IP66 :

- Luminaire Classe II
- Equipement de 1 ou 4 PCB
- Lentilles en PMMA
- Optiques : Routier bis (RB), Semi routier (SR), Urbain2 (U2), Piste cyclable (PCY), Passage piéton, Architecturales.
- Tableau des flux et rendement identique au luminaire Lolita, disponible sur demande
- Durée de vie L90B10 100000h
- ULR < 1%, ULR < 4% (in situ), code CIE flux 3 > 95%
- Température de couleurs : 3000K en standard. 2700, 2200 et 1800K en option.
- Cohabitation de 2 tonalités de blancs ou d'une tonalité et d'une couleur pour la préservation d'une faune particulière possible sur demande
- Précablage métrage standard en fonction du nombre de PCB

• APPAREILLAGE DÉPORTÉ EN PIED DE MÂT :

- Etanchéité IP66
- Driver programmable, Driver programmable DALI. Driver D4i en option
- Immunité aux surtensions jusqu'à 10kV (selon IEC 61010)
Volumétries compatibles mât existant Ø90 mm *(à communiquer à la commande).*
- Driver(s) spécifique(s) pour solution sources mixtes sur projet

• OPTIONS :

- Prise antenne zhaga sur demande
- Varistance sur demande

• Tous nos composants sont certifiés ENEC
• Garanties selon CGV (disponible sur Chrysaliseclairage.com

FIXATIONS

• STANDARDS :

- Embout recouvrant pour mât top 60mm

DIMENSIONS

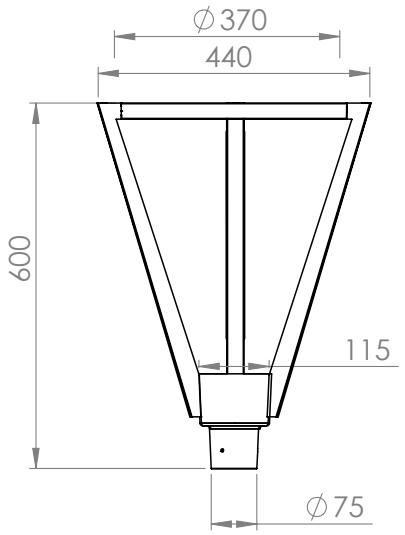

168 rue de la fonderie • Zone de Pompey Industries 54670 Custines • France • Tél. +33 (0)3 83 49 63 63 • e-mail : contact@chrysaliseclairage.com • www.chrysaliseclairage.com
Chrysalis se réserve le droit de faire évoluer ses modèles.